(IMAGEN ALUSIVA AL ARTÍCULO)

Título del artículo académico (Español)

(Arial, 14 Pts negrita, centrado)

Por: Autor 1 (nobilis, nombre y apellidos), Cargo e Institución de adscripción
Autor 2 (nobilis, nombre y apellidos), Cargo elnstitución de adscripción
Autor 3 (nobilis, nombre y apellidos), Cargo e Institución de adscripción
(Arial, 10 Pts.)

RESUMEN

El resumen deberá estar escrito en Arial, 11Pts, justificado en la columna del lado izquierdo como se muestra en este documento. Se debe de utilizar la palabra RESUMEN, como título en mayúsculas, Arial, 12Pts, negritas y espacio simple el cual viene por defecto en esta plantilla. Debe ser redactado de manera directa precisando los objetivos, los aspectos metodológicos importantes y enfatizando los resultados y conclusiones más relevantes. Con extensión entre 50 y150 palabras, en la que se debe establecer lo que fue hecho, como fue hecho, los resultados principales y su significado. Dejar dos espacios en blanco después del RESUMEN, para iniciar con el texto del artículo.

Palabras clave: Se sugiere máximo cinco palabras o frases cortas en orden alfabético, separadas por comas, que representen su reporte.

ABSTRACT

Similar to the information contained in the summary in content and in style.

Keywords: Las palabras clave en inglés.

INTRODUCCIÓN

Debe ser breve, esclareciendo la naturaleza del problema de investigación estudiado con su correspondiente sustento teórico. Debe considerar la(s) hipótesis del trabajo, con citación bibliográfica específica (entre paréntesis); finalizando con los objetivos de la investigación.

DESARROLLO

Debe considerar: lugar de ejecución del trabajo, procedencia del material usado. Población y muestra. Métodos, técnicas, equipos, diseño metodológico y materiales, además precisar las metodologías de análisis, diseño experimental, factores y niveles en estudio, tratamientos, procedimientos y pruebas estadísticas realizadas en la contrastación de la hipótesis. Asimismo, deberá utilizar el sistema internacional de unidades (los ítemes a ser considerados en ésta, debe ajustarse a la naturaleza de la investigación).

Todo el material impreso, incluyendo el texto, las ilustraciones, y los gráficos, se deben mantener dentro de un área de impresión tamaño carta.

Todos los gráficos, fotografías y tablas se deben alinear al uso de dos columnas. Todo debe de incluirse en el artículo. Recuerde que la calidad de los gráficos, fotografías y tablas debe ser mejor que los originales de origen.

No colocar figuras antes de su primera mención en el texto. Los ejes de las figuras deberán tener nombres y no símbolos.

El título de las tablas se coloca sobre ellas, mientras que el de las figuras se coloca debajo y centrado. En ambos auxiliares (tablas y figuras) su fuente va al pie de las mismas.

Ejemplos:
Tabla 1.xxxxxxxx.

Fuente: Elaboración propia con datos de INEGI

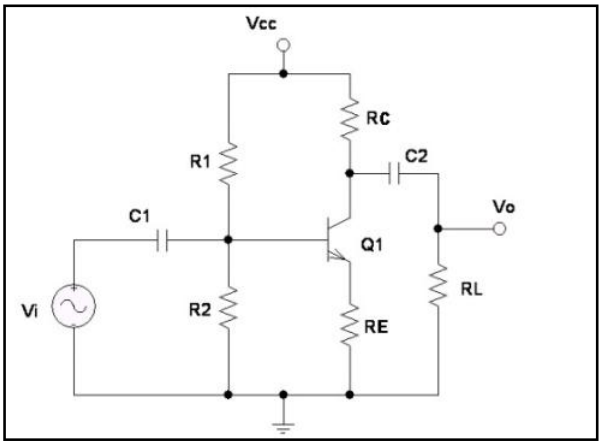

Figura 1. Configuración de emisor común.
Fuente: Floyd (2014, p. 42)

Las citas, referencias y ecuaciones deberán de seguir los siguientes criterios:

Para su mención en el contenido utilice la abreviatura Ec. (1).

Las ecuaciones deberán estar numeradas con el número entre paréntesis y al margen derecho del texto, Ej.

$$V_{GS} = V_{GG} - I_D R_S \qquad \text{Ec. (1)}$$

Las citas el cuerpo del documento pueden ir incluidas en el texto o posterior al mismo, por ejemplo:

Sánchez (2016, p. 19) afirma que los procesos se desarrollan…

Los procesos se desarrollan… (Sánchez 2016, p. 19)

La extensión máxima del artículo es de 750 palabras, sin tomar en cuenta el título, subtítulos, autores, resumen, figuras, tablas y referencias.

CONCLUSIÓN

Deben contener una información precisa de los datos obtenidos, los resultados principales del estudio o análisis. Los cuadros, diagramas, gráficos son auto explicativos, éstos deben estar referidos en eltexto, numerados en arábigos y en orden correlativo. Deben basarse solamente en los datos presentados en el trabajo de investigación y deberán ser separadas cada conclusión con viñetas.

REFERENCIAS

Se ordenarán alfabéticamente por el apellido del autor o, si se trata de una institución, por el nombre de la misma. Las referencias deberán incluir únicamente los trabajos citados en el texto.Procurar no exceda más de 10 años de antigüedad en el caso de libros y no más de 5 años para revistas y artículos electrónicos.

Para citarlasen el contenido utilice el número de referencia correspondiente.Las citas bibliográficas deberán ser escritas en Arial, 11 Pts.

Libro

Ibañez, B. (2012). Manual para la elaboración de tesis (2da ed.). México: Trillas.

Capítulo de un libro

Vygotsky, S. del L. (1991). Génesis de las funciones mentales más altas. En P. Light, S.Sheldon, y M. Woodhead (Eds.), Aprendiendo a pensar (pp. 32-41). Londres: Routledge.

Informes (Reports)

Birney, A. J., y Pasillo, M. del M. (1981). Identificación temprana de niños con dificultades para escribir una lengua (Informe No. 81-502). C.C. De Washington: Asociación EducativaNacional.

Artículos de Revistas Científicas

Popper, E. del S., y McCloskey, K. (1993). Diferencias individuales y subgrupos dentro deuna población: un acercamiento a la canasta familiar. AviationSpace and EnvironmentalMedicine, 64(1), 74-77.

Artículo de una publicación semanal

Barrett, L. (2001, 23 de agosto). Gestión para la supervivencia de Daewoo en el Reino Unido.En Marketing Week, 22-23.

Artículos de periódico

Conexiones entre la cafeína y las enfermedades mentales. (1991, 13 de julio). New York Times, pp. B13, B15.

Fuentes electrónicas

Alexander, J., y Tate, M. A. (2011). Evaluando las Fuentes Electrónicas. Consultado el 21 de agosto de 2016, de:http://www2.widener.edu/Wolfgram-Memorial-Library/webevaluation/webeval.htm